SHELL rain

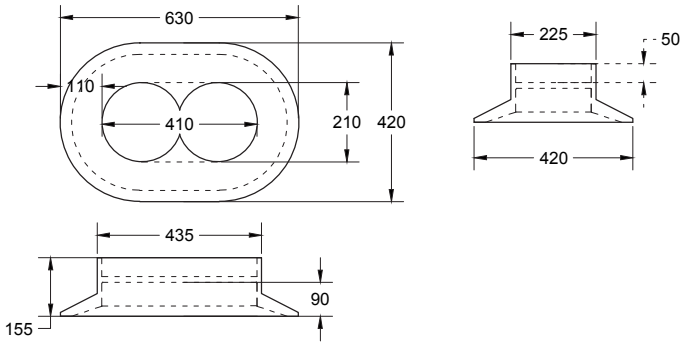

Bianco Totale	Bianco Lipari	Grigio Tenue	Grigio Pietra	Nero Stromboli	Malta di Cemento	Grigio Vulcano	Chocolate
Beige Terra	Sabbia Arsa	Tessuto Grezzo	Verde Foglia	Verde Muschio	Cielo d'Autunno	Rosa Carne	Zolfo

I dati e le caratteristiche indicate non impegnano la Ditta, che si riserva il diritto di apportare tutte le modifiche ritenute opportune senza obbligo di preavviso o sostituzione.
Data and specifications given are not binding.Ditta reserves the right to make changes deemed appropriate without prior notice or obligation toupdate.