# Ovo tub muretto centrale installazione sinistra

150 x 80 x 50

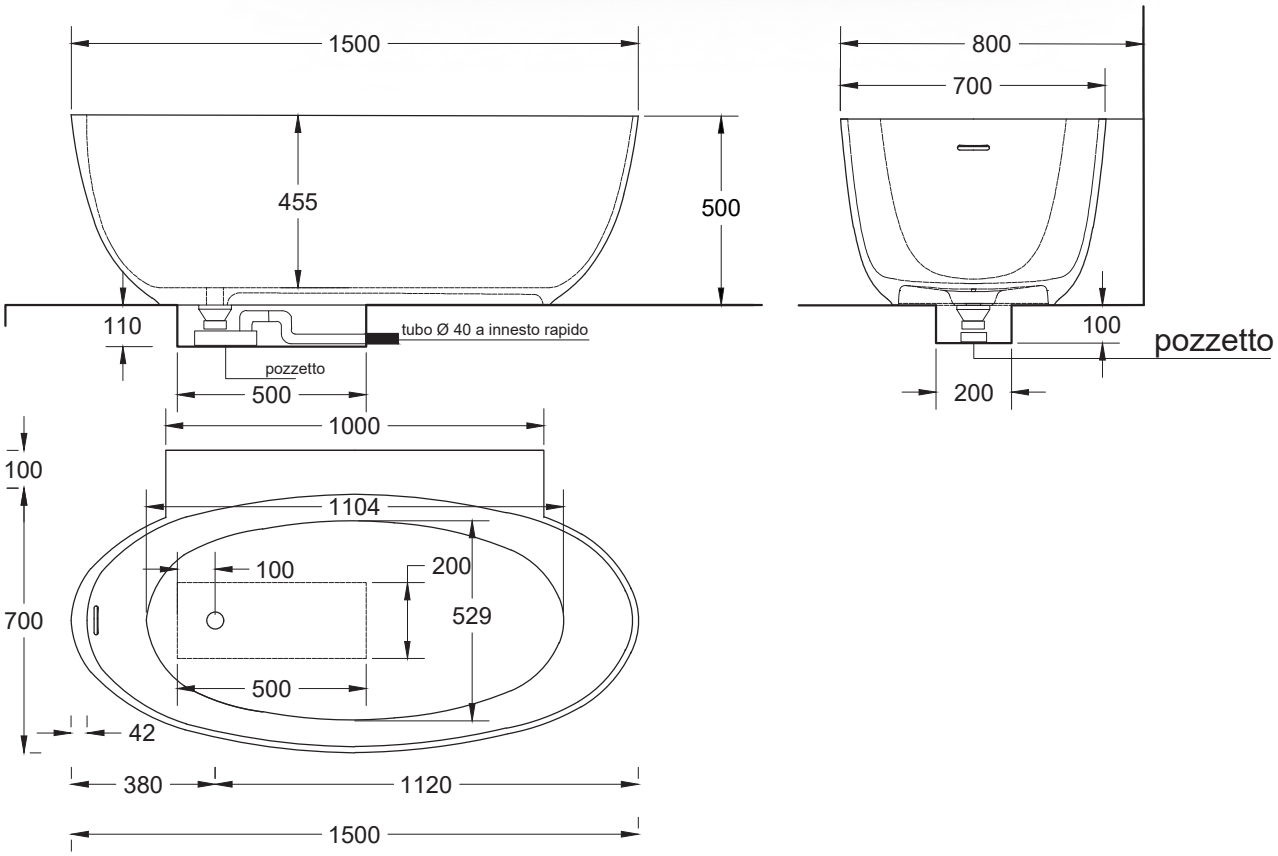


N.B. in fase di stampo le vasche potrebbero essere soggetto ad un ritiro che potrebbe far variare le quote del 5%

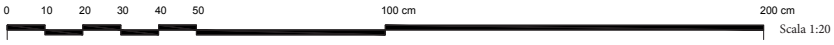


| | | |
|---|---|---|
| | | |
| | | |

I dati e le caratteristiche indicate non impegnano la Ditta, che si riserva il diritto di apportare tutte le modifiche ritenute opportune senza obbligo di preavviso o sostituzione.
*Data and specifications given are not binding.Ditta reserves the right to make changes deemed appropriate without prior notice or obligation toupdate.*