Cross-round

W H I T E L A B E L® 52x12 h94.5 **Kg.7+Vetro**

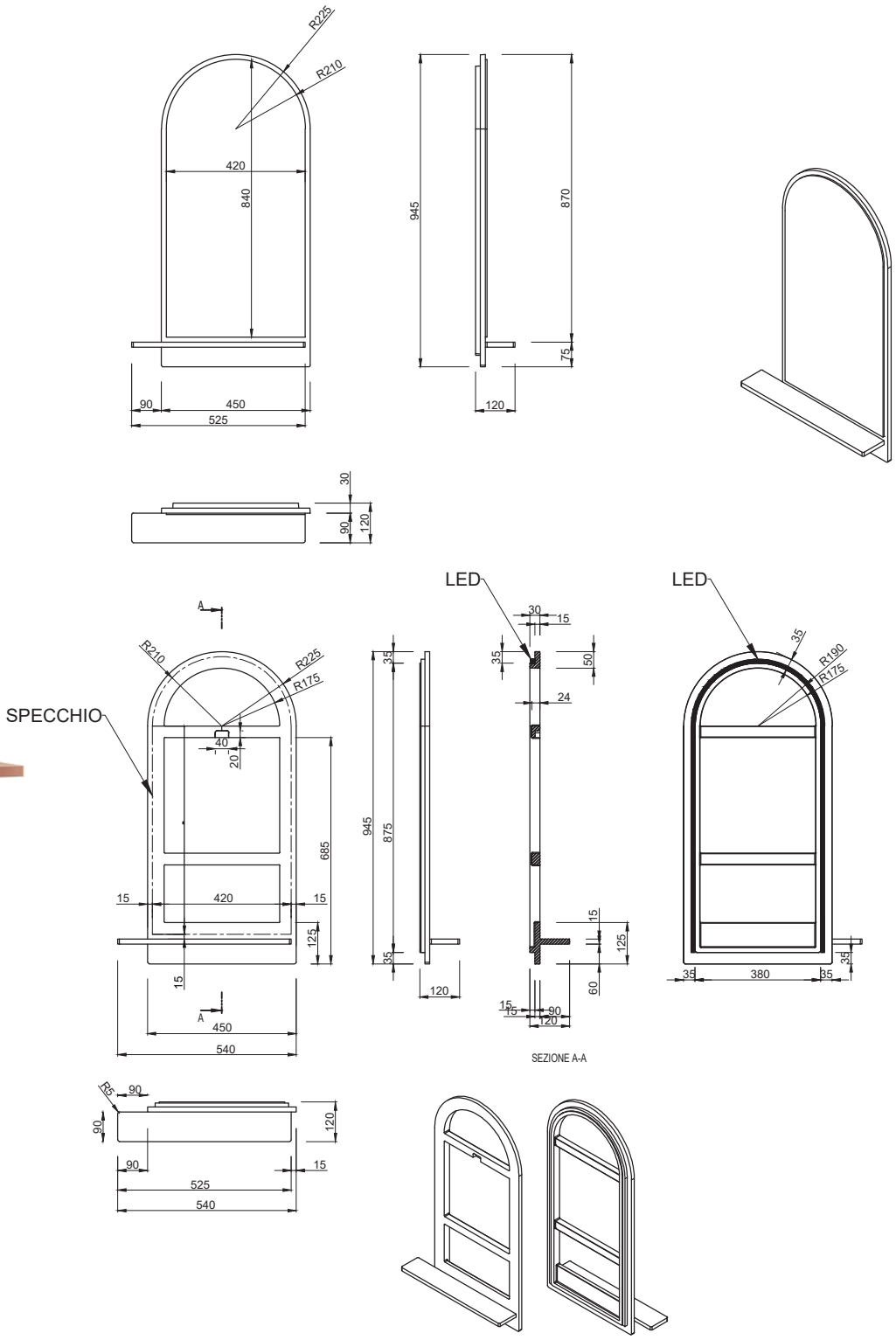

0 10 20 30 40 50cm 100cm

Luxolid®

I dati e le caratteristiche indicate non impegnano la Ditta, che si riserva il diritto di apportare tutte le modifiche ritenute opportune senza obbligo di preavviso o sostituzione.
Data and specifications given are not binding.Ditta reserves the right to make changes deemed appropriate without prior notice or obligation toupdate.