Time

220 x 220 x 85

CARATTERISTICHE ELETTRICHE
ELECTRICAL FEATURES

Voltaggio *Voltage*	*220 /380 Volt*
Tension *Tension*	*50 Hz*
Potenza motore IDROMASSAGGIO *WHIRPOOL motor power*	*2,5 hp + 1,5 hp*
Potenza assorbita IDROMASSAGGIO *WHIRPOOL absorbed power*	*1,8 Watt 1,2 Watt*
Amperaggio *Amperage*	*25 A (220v) / 3x16 A (380 Volt)*
Stabilizzazione temperatura Temperature stabilize	*3 KW*

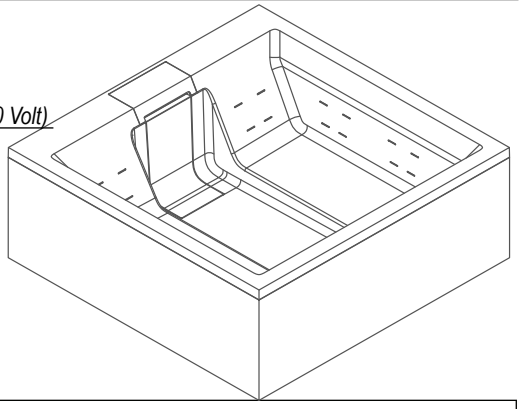

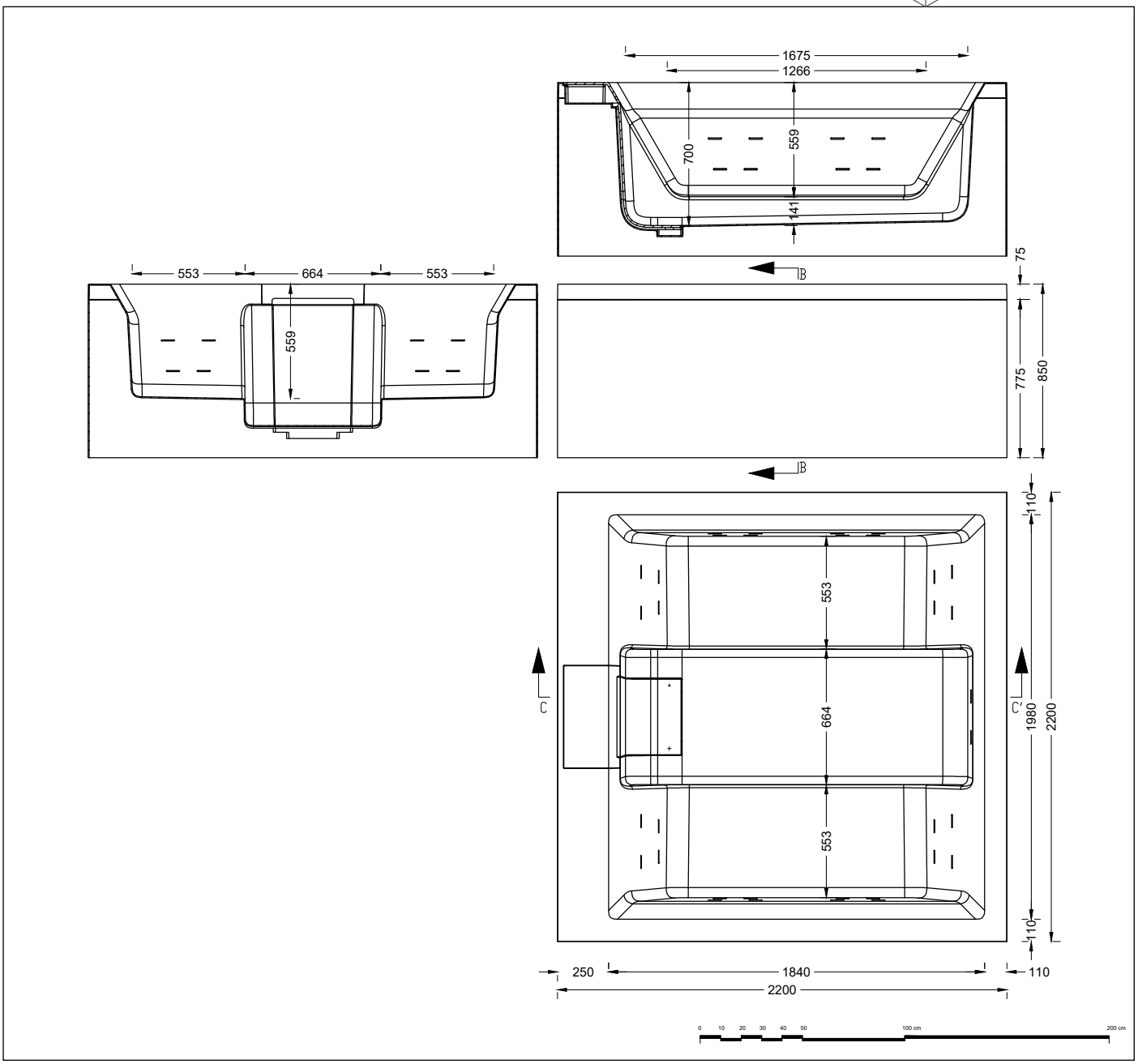

Bocchette	Contenuto Acqua(1) lt	Peso netto vasca	Peso vasca piena	Volume di spedizione *Delivery Volume* m^3
64	*1425 lt*	*300 kg*	*1725 kg*	_

I dati e le caratteristiche indicate non impegnano la Ditta, che si riserva il diritto di apportare tutte le modifiche ritenute opportune senza obbligo di preavviso o sostituzione.
Data and specifications given are not binding.Ditta reserves the right to make changes deemed appropriate without prior notice or obligation toupdate.

Time

220 x 220 x 85

Installazione idraulica - Installazione elettrica
Hydraulic Installation - Electrical Installation

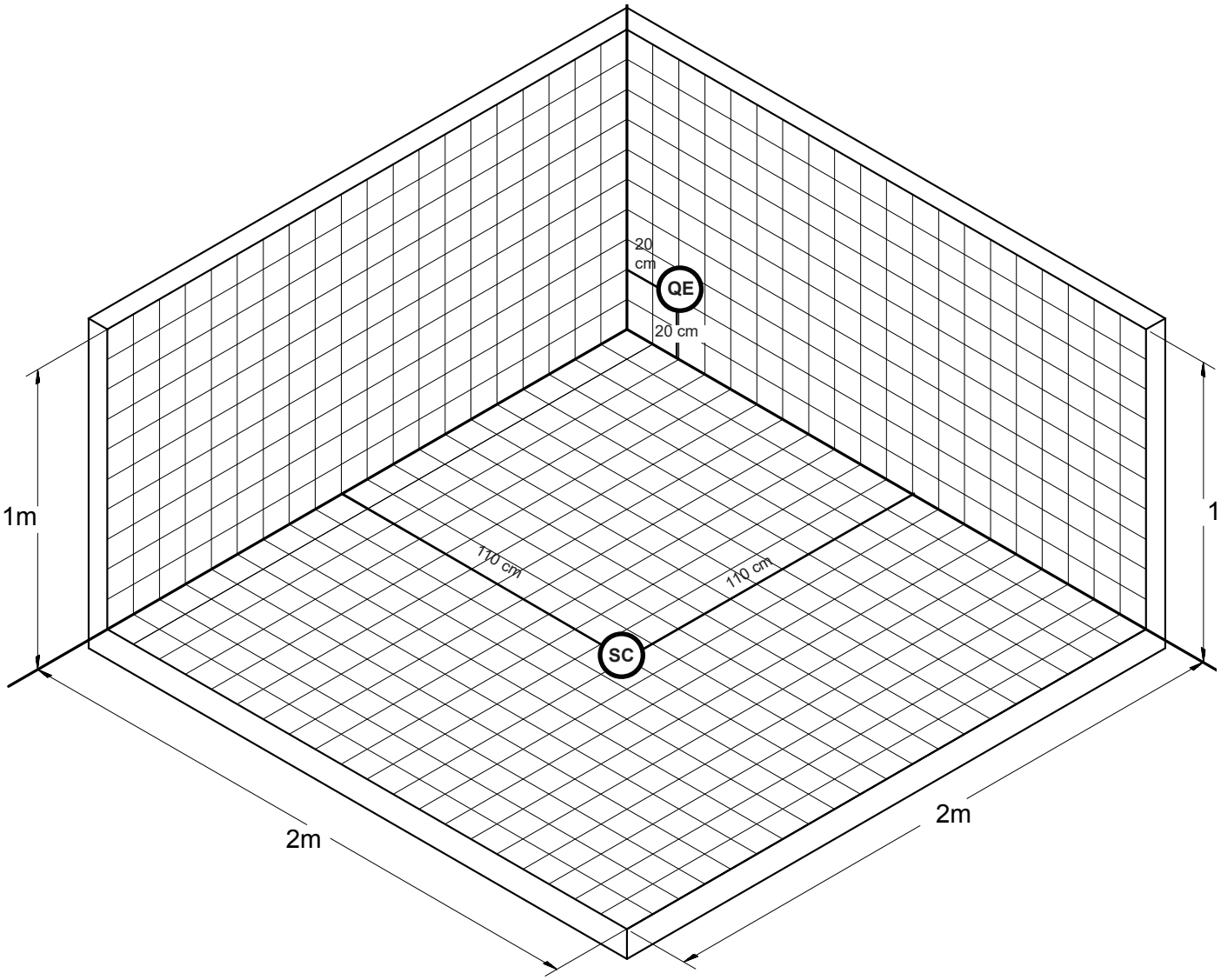

A monte dell'impianto idraulico si consiglia di installare dei rubinetti filtro. L'Azienda declina problemi derivanti dalla mancata installazione dei suddetti

Scarico a terra consigliato — SC — *Recommended grounded drain*

Allaccio alimentazione elettrica sezione minima del cavo 3 x 2,5 mmq lunghezza ml 2 circa
Predisporre l'allaccio elettrico QE solo quando necessario. — QE — *Electrical connection with minimum cable section of 3 x 2,5 mmq,*

I dati e le caratteristiche indicate non impegnano la Ditta, che si riserva il diritto di apportare tutte le modifiche ritenute opportune senza obbligo di preavviso o sostituzione.
Data and specifications given are not binding.Ditta reserves the right to make changes deemed appropriate without prior notice or obligation toupdate.