relaxdesign®

ZED-PLEASURE

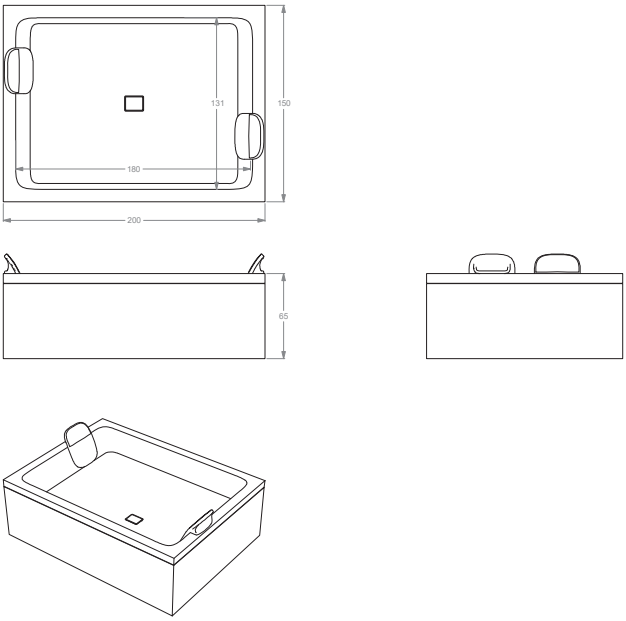

Luxolid® mood
relaxdesign

Bianco Totale · Bianco Lipari · Grigio Tenue · Grigio Pietra · Nero Stromboli · Malta di Cemento · Grigio Vulcano · Chocolate

Beige Terra · Sabbia Arsa · Tessuto Grezzo · Verde Foglia · Verde Muschio · Cielo d'Autunno · Rosa Carne · Zolfo

Luxolid® LAPILLUS™
relaxdesign

LL01 Nero Vulcano · LL02 Nero Quarzo · LL03 Nero Golden · LL04 Bianco Siberia

LL05 Bianco Terrazzo · LL06 Bianco Golden · LL07 Verde Ischia · LL08 Blu Relax

Il colore di stampa è indicativo e potrebbe differire dall'originale.
Tempi di consegna: 10 giorni lavorativi.
Tolleranza sulle misure: +/- 5 mm.

Note:
The color of the print is indicative and it could be different from the original one.
Delivery time: 10 working days.
Tolerance on measurements: +/- 5 mm.

Vasca idromassaggio con sistema idromassaggio Talent System™
Whirlpool bathtub with Talent System™ hydromassage system

La ditta produttrice si riserva di apportare le modifiche tecniche opportune al prodotto senza obbligo di preavviso o di sostituzione
The manufacturer reserves the right to make any necessary technical alterations to the product without prior notice or replacement